番号	修正日	修正内容

本体部

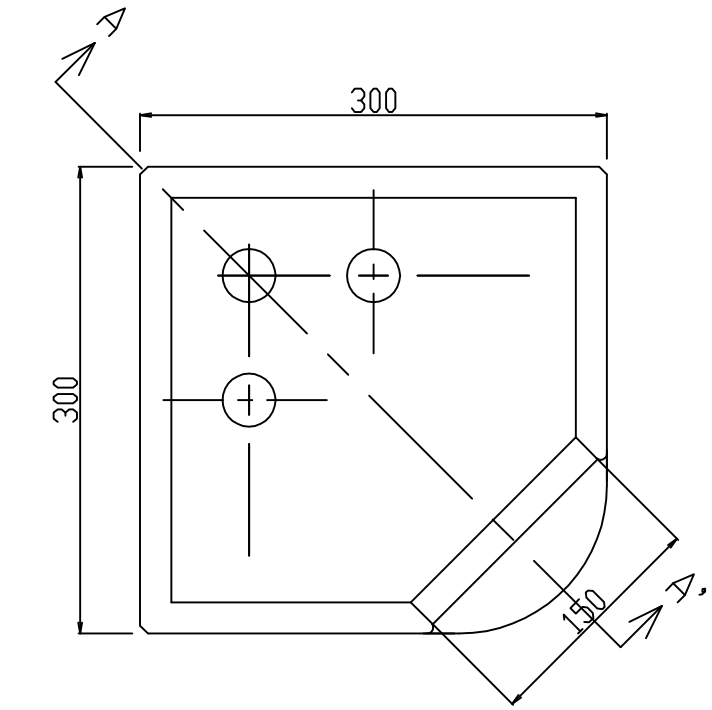

上面

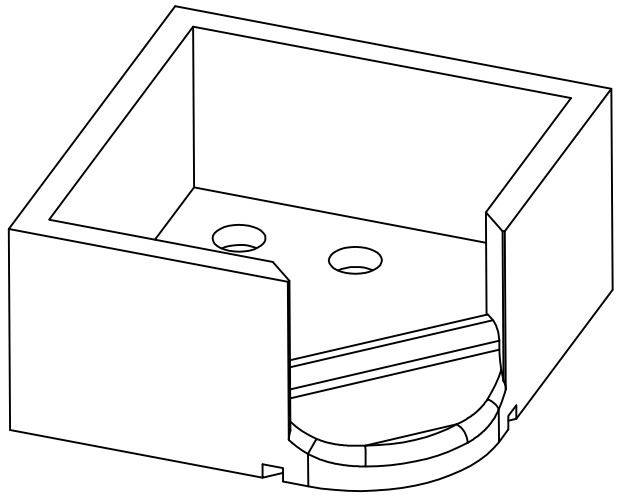

ふた部

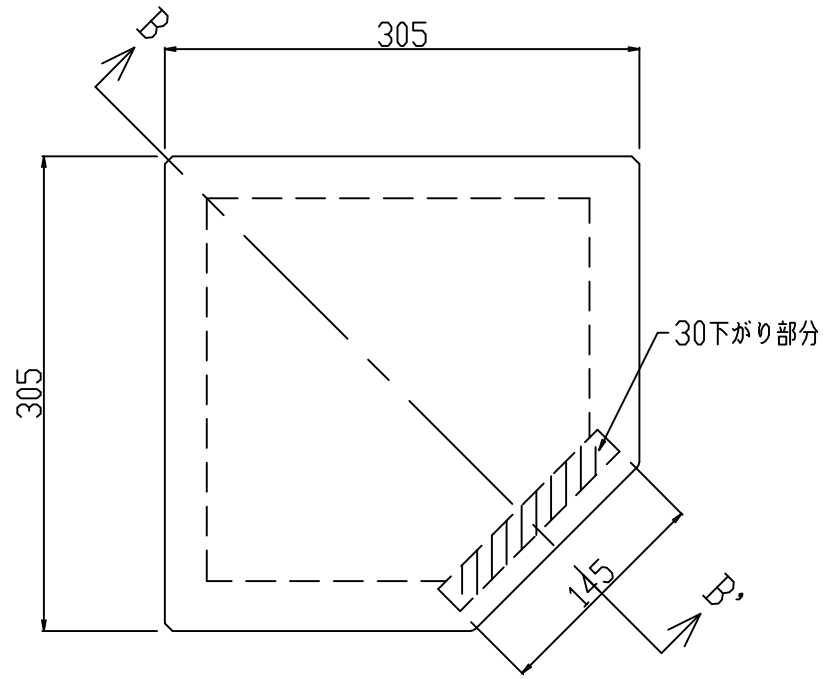

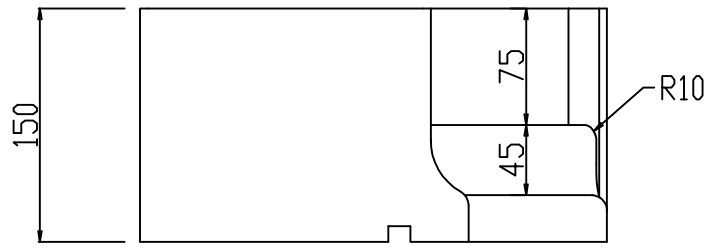

側面

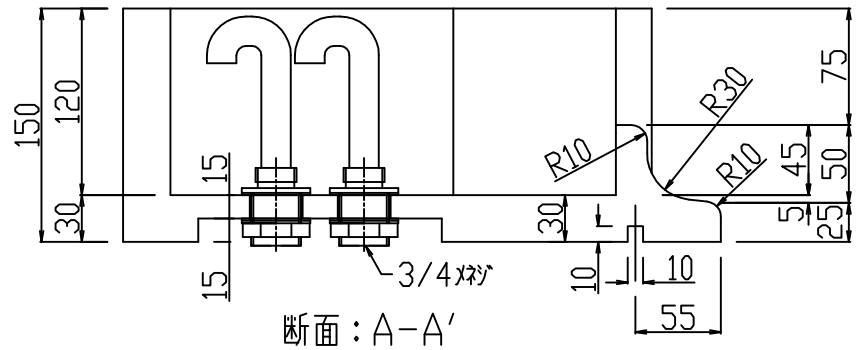

断面：A-A'

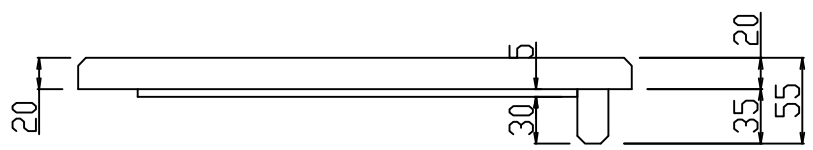

断面：B-B'

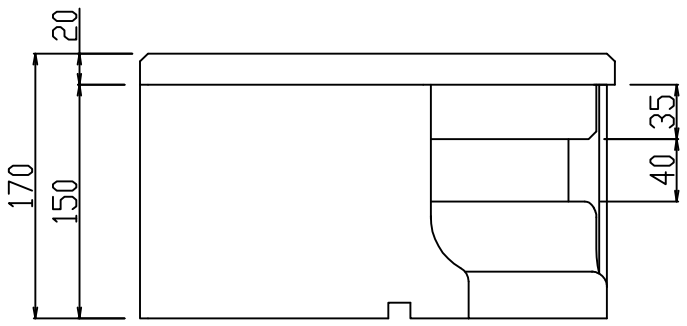

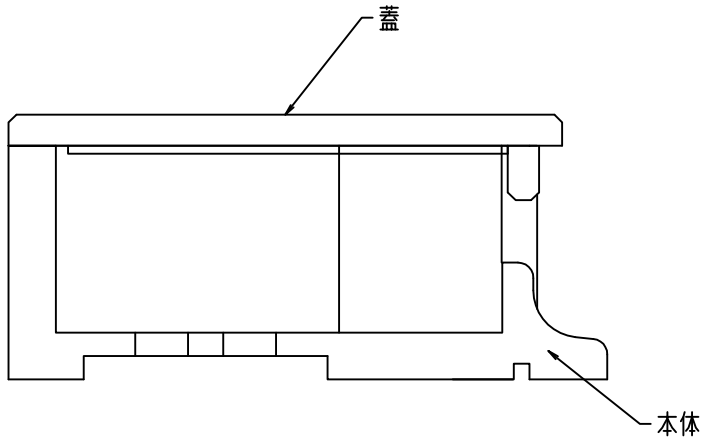

石材：

重量：約20kg

株式会社 アステック

本　社：神奈川県横浜市都筑区中川1-4-1ﾊｳｽｸﾚｱ横浜4F

TEL:045-914-0026（代）/FAX:045-914-0030

検図	営業	製図	作図日	縮尺	客先名/工事名	図面番号
出野		月田	2012.07.18	1：5		SC-S
				設計 月田	図面名称 ＜自湯口＞ ｺｰﾅｰ型　石製　300X300X170H　3/4" X3口	□TH04106-4